IT

# Istruzioni per l'uso

# Inserto

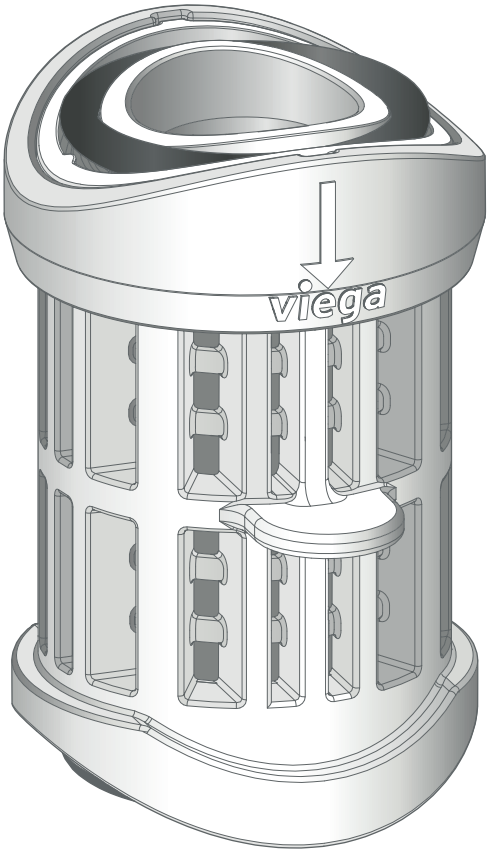


**per disconnettore da incasso**

| **Modello** | **Anno di produzione (da)** |
|---|---|
| 6161.82 | 01/1991 |

# Indice


1 **Note sulle istruzioni per l'uso** **3**

1.1 Destinatari 3

1.2 Identificazione delle note 3

1.3 Nota su questa versione linguistica 4

2 **Informazioni sul prodotto** **5**

2.1 Campo di applicazione 5

2.2 Descrizione del prodotto 5

3 **Utilizzo** **6**

3.1 Montaggio 6

3.1.1 Sostituire l'inserto 6

3.2 Smaltimento 8

# 1 Note sulle istruzioni per l'uso

## 1.1 Destinatari

Le informazioni contenute in queste istruzioni sono rivolte ai seguenti gruppi di persone:

- Tecnici del settore idrotermosanitario e personale specializzato e qualificato

A persone che non dispongono della formazione professionale o qualifica sopra citata non è consentito eseguire il montaggio, l'installazione ed eventualmente la manutenzione di questo prodotto. Questa limitazione non vale per eventuali avvertenze per l'utilizzo.

L'installazione dei prodotti Viega deve essere eseguita nel rispetto delle regole della tecnica generalmente riconosciute e delle istruzioni per l'uso fornite da Viega.

## 1.2 Identificazione delle note

Le avvertenze e le note sono messe in risalto rispetto al restante testo e in particolare sono contrassegnate da appositi simboli.

**PERICOLO!**
Avverte del possibile rischio di lesioni mortali.

**AVVERTIMENTO!**
Avverte del possibile rischio di lesioni gravi.

**ATTENZIONE!**
Avverte del possibile rischio di lesioni.

**AVVISO!**
Avverte del possibile rischio di danni materiali.

Avvertenze e suggerimenti aggiuntivi.

## 1.3 Nota su questa versione linguistica

Le presenti istruzioni per l'uso contengono informazioni importanti sulla scelta del prodotto o del sistema, sul montaggio e la messa in servizio, nonché sull'impiego previsto e, se necessario, sulle misure di manutenzione. Queste informazioni sui prodotti, le relative caratteristiche e le tecniche applicative si basano sulla normativa attualmente vigente in Europa (p. es. EN) e/o in Germania (p. es. DIN/DVGW).

Alcuni passaggi del testo possono rimandare a disposizioni tecniche in vigore in Europa/Germania. Queste disposizioni fungono da raccomandazioni per gli altri paesi, qualora in essi non siano vigenti prescrizioni nazionali equivalenti. Le rispettive leggi, standard, prescrizioni, norme e altre disposizioni tecniche nazionali sono prioritarie rispetto alle direttive tedesche/europee contenute nelle presenti istruzioni: le informazioni qui presentate non sono vincolanti per gli altri paesi e le altre regioni e vanno intese, come detto, alla stregua di un supporto.

# 2 Informazioni sul prodotto

## 2.1 Campo di applicazione

L'inserto è adatto come ricambio per il disconnettore da incasso (modello 6161.81 o 6161.86).

In caso di forti impurità o depositi di calcare sostituire l'inserto.
A seconda della qualità dell'acqua locale, per ogni disconnettore dovrebbe essere stabilito un intervallo di manutenzione per la relativa sostituzione.

## 2.2 Descrizione del prodotto

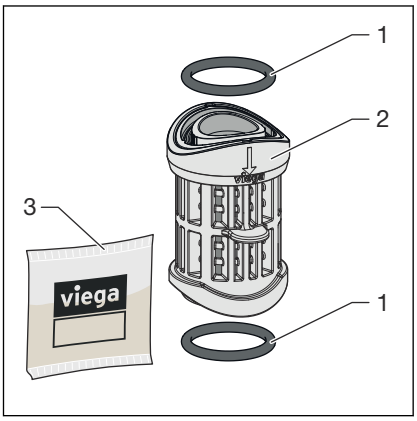


**Fig. 1: Inserto per disconnettore**

1 Guarnizioni
2 Inserto per disconnettore
3 Lubrificante siliconico

L'inserto viene fornito con due guarnizioni che alla consegna sono già inserite. Le guarnizioni si trovano rispettivamente in alto e in basso in una scanalatura del bordo dell'inserto. Se una guarnizione esce dalla sua sede è possibile reinserirla.

# 3 Utilizzo

## 3.1 Montaggio

### 3.1.1 Sostituire l'inserto

Il disconnettore deve essere pulito regolarmente, poiché i depositi di calcare sulla membrana possono comprometterne il funzionamento. L'intervallo di pulizia dipende dalla qualità dell'acqua locale e deve essere determinato durante il montaggio.

Per sostituire l'inserto con la membrana, procedere come segue:

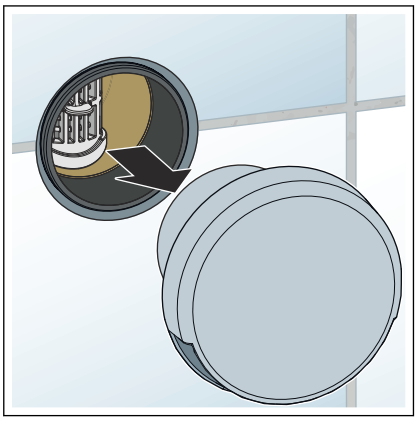

- Rimuovere il rosone.

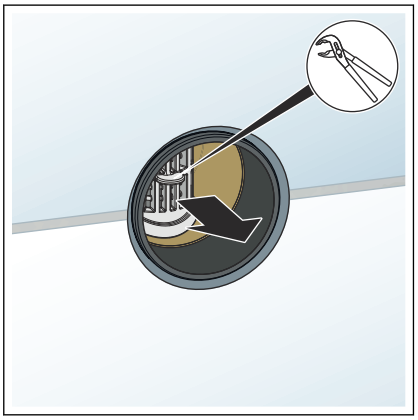

- Estrarre l'inserto dall'alloggiamento con una chiave inglese o una pinza a becco lungo.

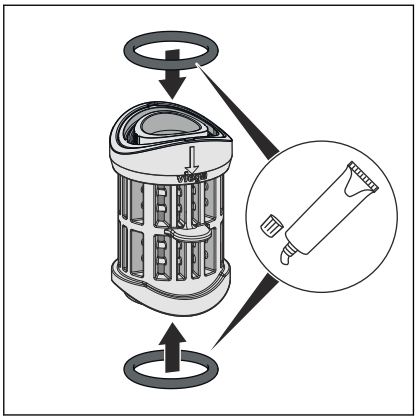

- Se una delle guarnizioni è caduta, inserirla nell'incavo sul bordo superiore o inferiore dell'inserto.
- Lubrificare le guarnizioni con il grasso al silicone in dotazione.

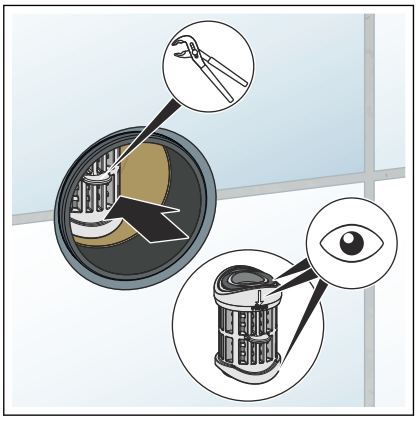

- Tenere l'inserto verticalmente con una chiave inglese o una pinza a becco lungo e inserirlo nell'alloggiamento del disconnettore dalla parte anteriore.

  Durante l'inserimento osservare quanto segue:

  - il corretto posizionamento della guarnizione,
  - la corretta direzione di flusso (direzione della freccia, dall'alto verso il basso).

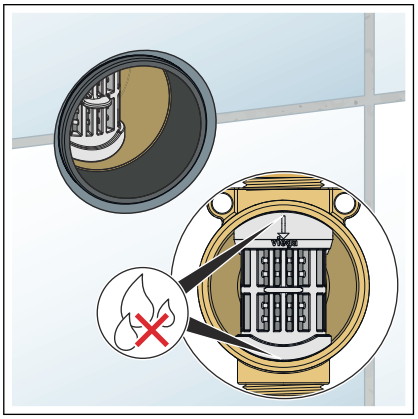

- Verificare che l'inserto per disconnettore non presenti perdite visibili.

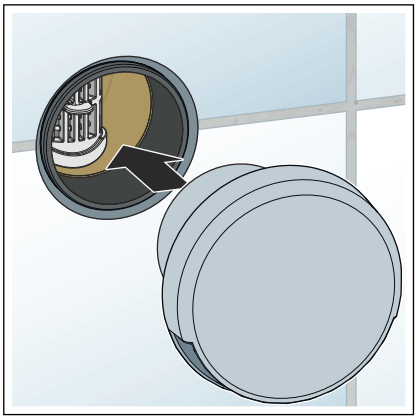

- Inserire il rosone nella guaina.

## 3.2 Smaltimento

Separare il prodotto e la confezione nei rispettivi gruppi di materiali (ad es. carta, metalli, materiali plastici o metalli non ferrosi) e smaltire conformemente alla legislazione nazionale vigente.

**Viega Italia S.r.l.**
info@viega.it
viega.it

IT • 2025-03 • VPN240343