DE

Gebrauchsanleitung

Gummi-Endmanschette

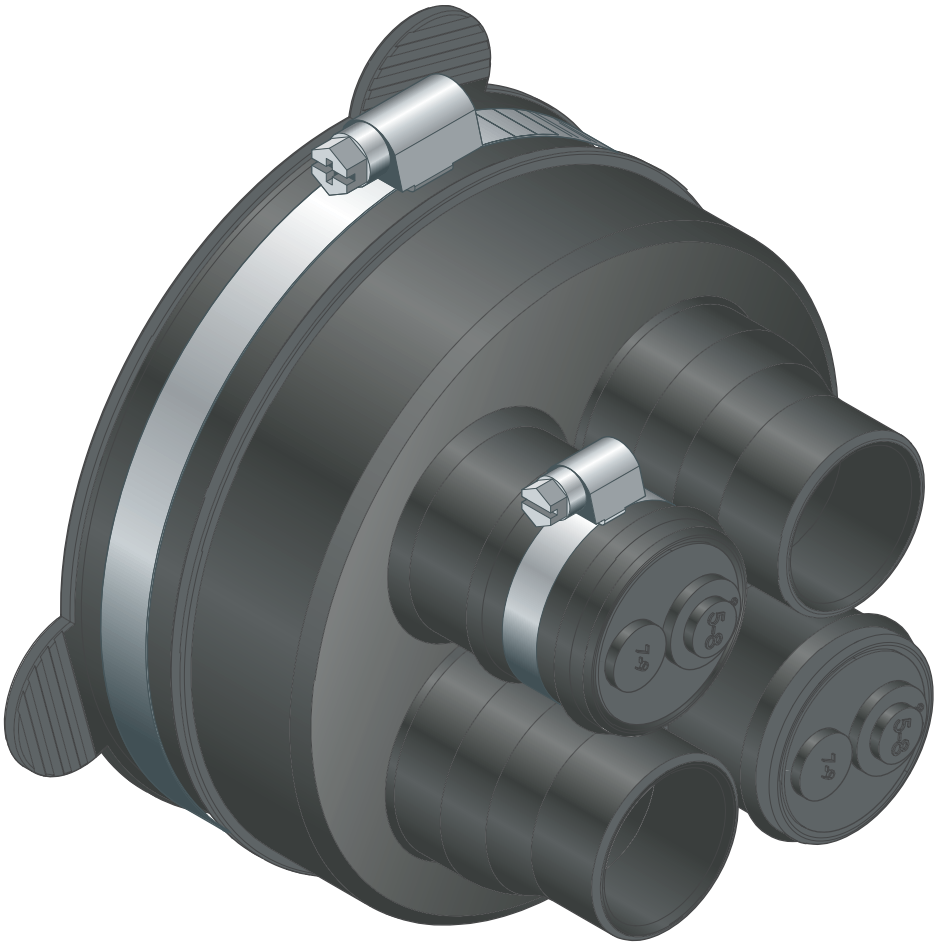

Zur Abdichtung und Durchführung von Medienrohen und Kabeln

Modell
5388

Inhaltsverzeichnis

1 **Über diese Gebrauchsanleitung** **3**

1.1 Zielgruppe 3

1.2 Kennzeichnung von Hinweisen 3

2 **Produktinformation** **4**

2.1 Bestimmungsgemäße Verwendung 4

2.1.1 Einsatzbereiche 4

2.2 Produktbeschreibung 5

2.2.1 Übersicht 5

2.2.2 Kompatibles Zubehör 5

2.3 Verwendungsinformationen 6

2.3.1 Chemikalienbeständigkeit 6

3 **Handhabung** **8**

3.1 Montageinformationen 8

3.1.1 Montagehinweise 8

3.1.2 Benötigtes Werkzeug 8

3.2 Montage 8

3.2.1 Wärmepumpen-Anschlussrohr vorbereiten 8

3.3 Entsorgung 11

1 Über diese Gebrauchsanleitung

Für dieses Dokument bestehen Schutzrechte, weitere Informationen erhalten Sie unter *viega.de/rechtshinweise*.

1.1 Zielgruppe

Die Informationen in dieser Anleitung richten sich an Heizungs- und Sanitärfachkräfte bzw. an unterwiesenes Fachpersonal.

Für Personen, die nicht über die o. a. Ausbildung bzw. Qualifikation verfügen, sind Montage, Installation und ggf. Wartung dieses Produkts unzulässig. Diese Einschränkung gilt nicht für mögliche Hinweise zur Bedienung.

Der Einbau von Viega Produkten muss unter Einhaltung der allgemein anerkannten Regeln der Technik und der Viega Gebrauchsanleitungen erfolgen.

1.2 Kennzeichnung von Hinweisen

Warn- und Hinweistexte sind vom übrigen Text abgesetzt und durch entsprechende Piktogramme besonders gekennzeichnet.



GEFAHR!
Warnt vor möglichen lebensgefährlichen Verletzungen.



WARNUNG!
Warnt vor möglichen schweren Verletzungen.



VORSICHT!
Warnt vor möglichen Verletzungen.



HINWEIS!
Warnt vor möglichen Sachschäden.



Zusätzliche Hinweise und Tipps.

2 Produktinformation

2.1 Bestimmungsgemäße Verwendung

2.1.1 Einsatzbereiche

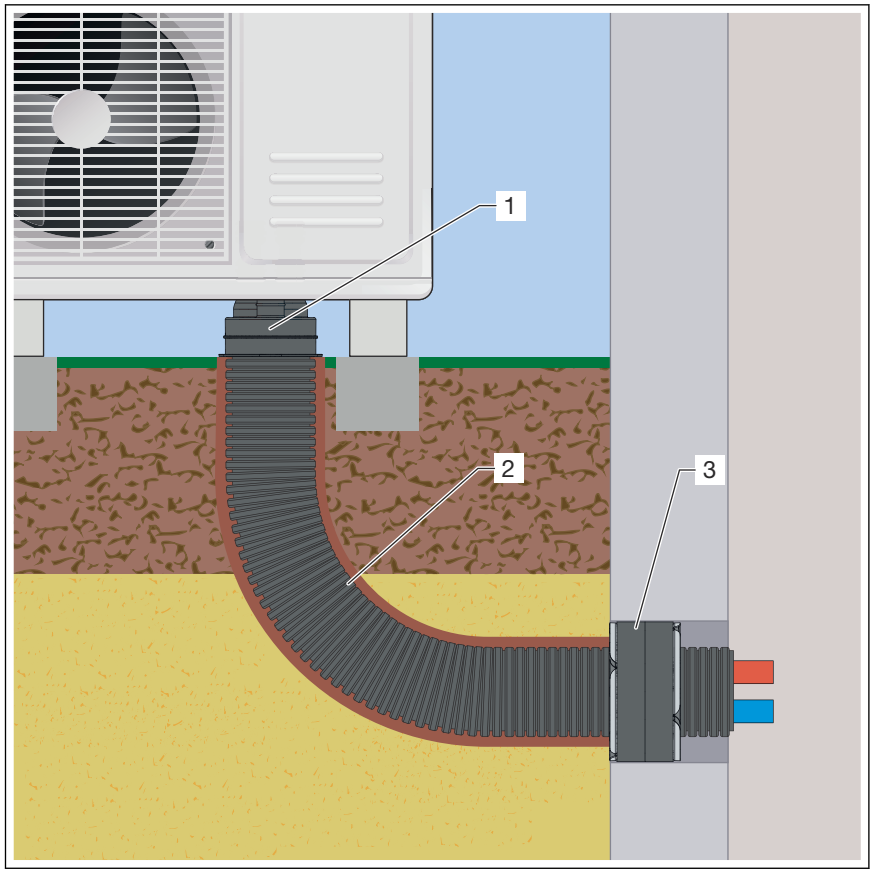

Abb. 1: Einbausituation

1 Gummi-Endmanschette
2 Wärmepumpen-Anschlussrohr
3 Ringraumdichtung

Die Gummi-Endmanschette schützt das Ende des gedämmten Wärmepumpen-Anschlussrohrs (Modell 1406.5) vor äußeren Einflüssen. Durch die verschiedenen Kabelstopfen können Kabel mit Durchmesser von 5–13 mm abgedichtet herausgeführt werden.

2.2 Produktbeschreibung

2.2.1 Übersicht

Gummi-Endmanschette

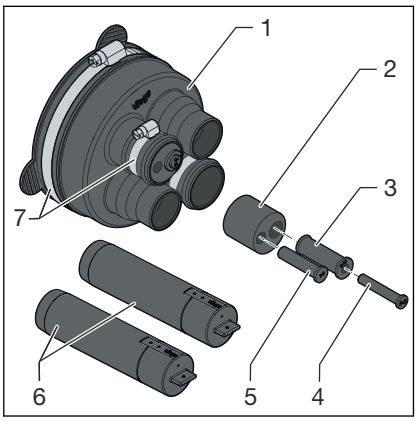

1 Gummi-Endmanschette
2 Dichteinsatz
3 Segmentring
4 Stopfen
6 Schutzkappen
7 Edelstahl-Schlauchschellen

Verwendbare Kabeldurchmesser

Ist-Maße Segmentschnitte (siehe Beschriftung)	Kabeldurchmesser d
Stopfen 7–9	7–9 mm
Stopfen 5–8	5–8 mm
Segmentring 8–13	8–13 mm

2.2.2 Kompatibles Zubehör

Raxofix-Pressverbinder

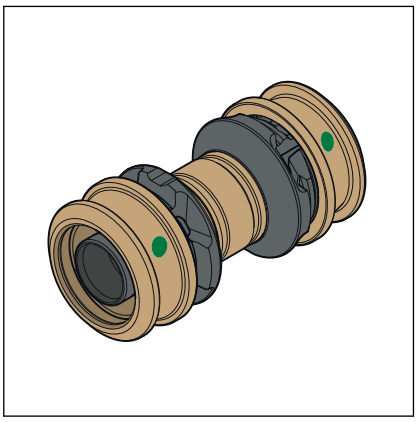

Die Medienrohre des Wämepumpen-Anschlussrohrs sind kompatibel mit den Raxofix-Pressverbindern. Eine direkte Anbindung an bauseitig vorhandene Raxofix-Installationen ist somit möglich.

Der grüne Punkt weist darauf hin, dass der Pressverbinder mit der SC-Contur ausgestattet ist und dass das System für Trinkwasser geeignet ist.

Weitere Informationen zum Raxofix-Rohrleitungssystem, siehe auch *Raxofix-Gebrauchsanleitung*.

Rohrschere

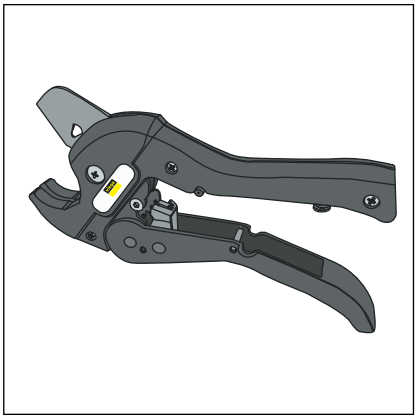

Für Viega Kunststoffrohre d25–42 mm.

2.3 Verwendungsinformationen

2.3.1 Chemikalienbeständigkeit

HINWEIS!
Wasserschäden bei Missachtung der Hinweise

Missachtung der Hinweise zur Chemikalienbeständigkeit kann zu Materialschäden und Undichtigkeiten führen. In der Folge können Wasserschäden entstehen.

- An den Bauteilen nur zulässige Substanzen verwenden.
- Die Bauteile vor schädlichen äußeren Einflüssen schützen.
- Die nachstehende Tabelle beachten. Im Zweifel und bei Rückfragen wenden Sie sich vor einer Anwendung an das Viega Service Center.

Beispielhafte Anwendungsfälle, die zu Schäden führen können.



Materialschäden durch aggressive Chemikalien

- Verhindern Sie den Kontakt von Systemkomponenten mit aggressiven, insbesondere lösungsmittelhaltigen Chemikalien.



Materialschäden durch unzulässige Lecksuchmittel

- Verwenden Sie nur Lecksuchmittel, die vom Hersteller für die Verwendung auf dem Werkstoff PPSU freigegeben sind.
- Befolgen Sie die Verarbeitungshinweise des Herstellers.

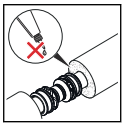

Materialschäden durch aggressive Klebstoffe zum Kleben von Dämmmaterial

- Um den direkten Kontakt von Systemkomponenten mit diesen Klebstoffen zu verhindern, die Oberflächen der Systemkomponenten vollständig mit einem Korrosionsschutzband umwickeln.



Materialschäden durch Verwendung von Bauschaum / PU-Schaum

- Den direkten Kontakt von Systemkomponenten mit Bauschäumen / PU-Schäumen verhindern.
- Den Pressverbinder vor dem Kontakt mit Bauschäumen / PU-Schäumen schützen.

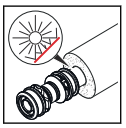

Materialschäden durch UV-Strahlung

- Die Systemkomponenten vor dauerhafter UV-Strahlung schützen.



Materialschäden durch lösungsmittelhaltige Gewindekleber

- Ausschließlich handelsüblichen Dichthanf in Verbindung mit Gewindedichtpaste oder für Trinkwasser zertifiziertes Abdichtungsband als Dichtmittel für Gewinde verwenden.

3 Handhabung

3.1 Montageinformationen

3.1.1 Montagehinweise

Systemkomponenten prüfen

Durch Transport und Lagerung können Systemkomponenten beschädigt worden sein.

- Alle Teile prüfen.
- Beschädigte Komponenten austauschen.
- Beschädigte Komponenten nicht reparieren.
- Verschmutzte Komponenten dürfen nicht installiert werden.

3.1.2 Benötigtes Werkzeug

Für die Verarbeitung werden folgende Werkzeuge benötigt:

- Rohrschere (Modell 5341.2) für d25–42
- Bügelsäge
- Markierungsstift

3.2 Montage

3.2.1 Wärmepumpen-Anschlussrohr vorbereiten

Wärmepumpen-Anschlussrohr abisolieren

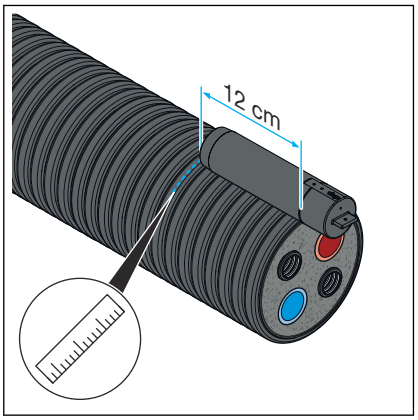

- Eine Schutzkappe an die Stirnkante des Rohrs anlegen und die Markierung von 12 cm auf das Wellrohr übertragen.

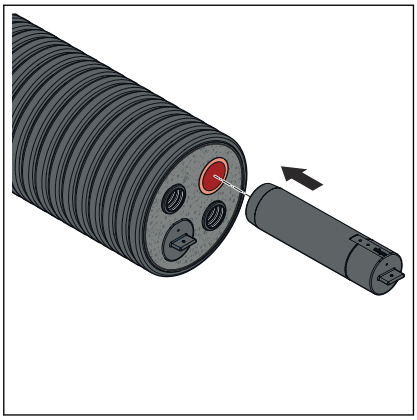

- Beide Schutzkappen bis zum Anschlag auf die Medienrohre aufschlagen.

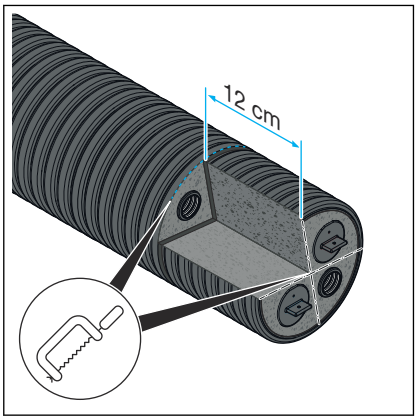

- Das Rohr an der Markierung zwischen zwei Rippen umlaufend bis zu den Rohren einschneiden.

  HINWEIS! Um die Medienrohre nicht zu beschädigen, vorsichtig arbeiten.

  INFO! Die ungeschützten Leerrohre können durchtrennt werden.

- Von oben zwischen den Rohren zwei Einschnitte (12 cm tief) hineinsägen.
- Die abgetrennten Stücke der Dämmung entfernen.

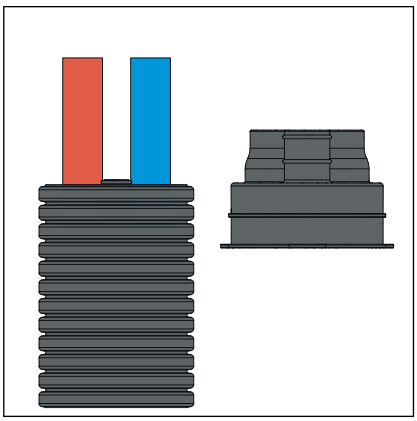

- Die beiden Montagekappen wieder von den Rohren nehmen.
  - Das Rohrende ist für die Montage der Gummi-Endmanschette oder die Wandurchführung in Verbindung mit einer Ringraumdichtung vorbereitet.

Gummi-Endmanschette montieren

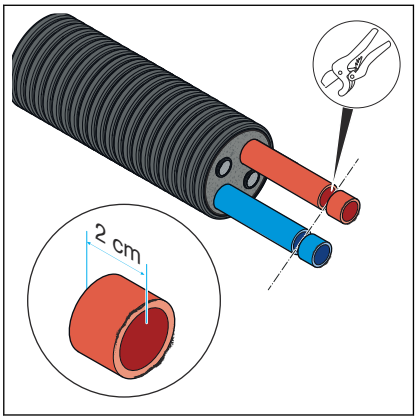

- Um die Dichtheit der Pressverbinder gewährleisten zu können, werden gratfreie und möglichst rechtwinklige Rohrenden benötigt. Daher die abisolierten Medienrohre mit der Rohrschere (Modell 5341.2) ca. 2 cm kürzen.
- Die Medienrohre und die Dichtlippe der Gummi-Endmanschette reinigen.

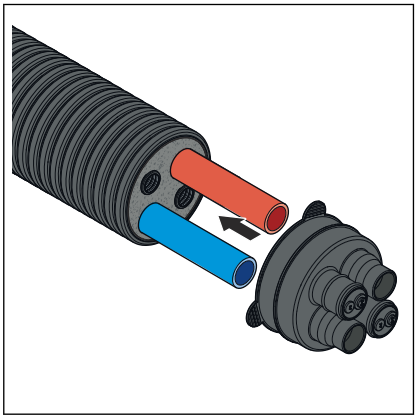

- Die Gummi-Endmanschette bis zum Anschlag auf das vorbereitete Wärmepumpen-Anschlussrohr aufschieben.

  INFO! Um ein Aufschieben zu erleichtern, kann Gleitmittel benutzt werden.

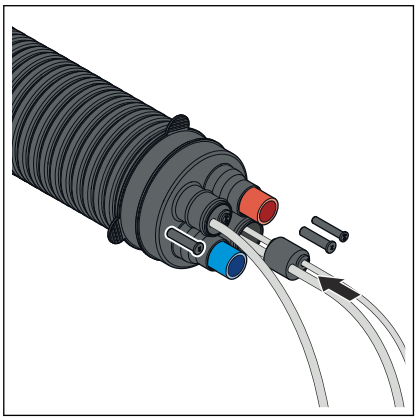

- Die passenden Stopfen und Segmentringe aus dem jeweiligen Dichteinsatz entfernen.

  Nicht benötigte Kabeldurchführungen können verschlossen bleiben.
- Die erforderlichen Kabel durch die Leerrohre ziehen.
- Den Dichteinsatz über die Kabel ziehen und in den Stutzen schieben.

  INFO! Um ein Aufschieben zu erleichtern, kann Gleitmittel benutzt werden.

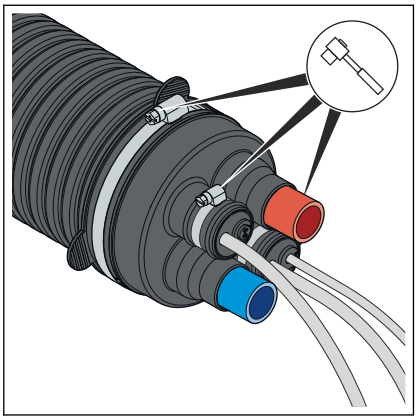

- Die große Schlauchschelle um die Gummi-Endmanschette legen und mit 3 Nm anziehen.
- Die Lage der Kabel überprüfen.
- Die kleinen Schlauchschellen um die Kabelstutzen legen und mit 3 Nm anziehen.

  ▷ Die Gummi-Endmanschette ist montiert und die Kabel sind abgedichtet.

HINWEIS!
Um eine Längenausdehnung der Medienrohre abzufangen, die Medienrohre bei der Hausinnenseite fixieren.

3.3 Entsorgung

Produkt und Verpackung in die jeweiligen Materialgruppen (z. B. Papier, Metalle, Kunststoffe oder Nichteisenmetalle) trennen und gemäß der national gültigen Gesetzgebung entsorgen.

Viega GmbH & Co. KG
service-technik@viega.de
viega.de

DE • 2025-06 • VPN240392