DE

Gebrauchsanleitung

Ringraumdichtung



für Abdichtung von Wanddurchführungen

Modell
5399

viega

Inhaltsverzeichnis

1 **Über diese Gebrauchsanleitung** 3

1.1 Zielgruppe 3
1.2 Kennzeichnung von Hinweisen 4
1.3 Hinweis zu dieser Sprachversion 4

2 **Produktinformation** 5

2.1 Normen und Regelwerke 5
2.2 Bestimmungsgemäße Verwendung 6
2.2.1 Einsatzbereiche 6

2.3 Produktbeschreibung 7
2.3.1 Übersicht 7

3 **Handhabung** 9

3.1 Lagerung 9
3.2 Montageinformationen 9
3.2.1 Montagehinweise 9
3.2.2 Benötigtes Werkzeug 9

3.3 Montage 10
3.3.1 Montage der Ringraumdichtung 10

3.4 Entsorgung 12

1 Über diese Gebrauchsanleitung

Für dieses Dokument bestehen Schutzrechte, weitere Informationen erhalten Sie unter *viega.de/rechtshinweise*.

Für dieses Dokument bestehen Schutzrechte, weitere Informationen erhalten Sie unter *viega.at/rechtshinweise*.

Für dieses Dokument bestehen Schutzrechte, weitere Informationen erhalten Sie unter *viega.com/legal*.

1.1 Zielgruppe

Die Informationen in dieser Anleitung richten sich an Heizungs- und Sanitärfachkräfte bzw. an unterwiesenes Fachpersonal.

Für Personen, die nicht über die o. a. Ausbildung bzw. Qualifikation verfügen, sind Montage, Installation und ggf. Wartung dieses Produkts unzulässig. Diese Einschränkung gilt nicht für mögliche Hinweise zur Bedienung.

Der Einbau von Viega Produkten muss unter Einhaltung der allgemein anerkannten Regeln der Technik und der Viega Gebrauchsanleitungen erfolgen.

1.2 Kennzeichnung von Hinweisen

Warn- und Hinweistexte sind vom übrigen Text abgesetzt und durch entsprechende Piktogramme besonders gekennzeichnet.



GEFAHR!
Warnt vor möglichen lebensgefährlichen Verletzungen.



WARNUNG!
Warnt vor möglichen schweren Verletzungen.



VORSICHT!
Warnt vor möglichen Verletzungen.



HINWEIS!
Warnt vor möglichen Sachschäden.



Zusätzliche Hinweise und Tipps.

1.3 Hinweis zu dieser Sprachversion

Diese Gebrauchsanleitung enthält wichtige Informationen zu Produkt- bzw. Systemauswahl, Montage und Inbetriebnahme sowie zum bestimmungsgemäßen Gebrauch und, falls erforderlich, zu Wartungsmaßnahmen. Diese Informationen zu Produkten, deren Eigenschaften und Anwendungstechniken basieren auf den aktuell geltenden Normen in Europa (z. B. EN) und/oder in Deutschland (z. B. DIN/DVGW).

Einige Passagen im Text können auf technische Vorschriften in Europa/Deutschland verweisen. Diese Vorschriften gelten für andere Länder als Empfehlungen, sofern dort keine entsprechenden nationalen Anforderungen vorhanden sind. Die einschlägigen nationalen Gesetze, Standards, Vorschriften, Normen sowie andere technische Vorschriften haben Vorrang vor den deutschen/europäischen Richtlinien dieser Anleitung: Die hier dargestellten Informationen sind nicht bindend für andere Länder und Gebiete und sollten, wie gesagt, als Unterstützung verstanden werden.

2 Produktinformation

2.1 Normen und Regelwerke

Die nachfolgenden Normen und Regelwerke gelten für Deutschland bzw. Europa und sind als Unterstützung zu verstehen.

Die nachfolgenden Normen und Regelwerke gelten für Deutschland bzw. Europa. Nationale Regelungen finden Sie auf der jeweiligen Website des Landes unter *viega.at/normen*.

Die nachfolgenden Normen und Regelwerke gelten für Deutschland bzw. Europa. Nationale Regelungen finden Sie auf der jeweiligen Website des Landes unter *viega.com.au/standards*.

Die nachfolgenden Normen und Regelwerke gelten für Deutschland bzw. Europa. Nationale Regelungen finden Sie auf der jeweiligen Website des Landes unter *viega.fr/normes*.

Die nachfolgenden Normen und Regelwerke gelten für Deutschland bzw. Europa. Nationale Regelungen finden Sie auf der jeweiligen Website des Landes unter:

- **Französisch:** *viega.be/normes*
- **Flämisch:** *viega.be/normen*

Die nachfolgenden Normen und Regelwerke gelten für Deutschland bzw. Europa. Nationale Regelungen finden Sie auf der jeweiligen Website des Landes unter *viega.pl/normy*.

Die nachfolgenden Normen und Regelwerke gelten für Deutschland bzw. Europa. Nationale Regelungen finden Sie auf der jeweiligen Website des Landes unter *viega.hr/norme*.

Die nachfolgenden Normen und Regelwerke gelten für Deutschland bzw. Europa. Nationale Regelungen finden Sie auf der jeweiligen Website des Landes unter *viega.ru/standards*.

Die nachfolgenden Normen und Regelwerke gelten für Deutschland bzw. Europa. Nationale Regelungen finden Sie auf der jeweiligen Website des Landes unter *viega.it/normative*.

Die nachfolgenden Normen und Regelwerke gelten für Deutschland bzw. Europa. Nationale Regelungen finden Sie auf der jeweiligen Website des Landes unter *viega.nl/normen*.

Die nachfolgenden Normen und Regelwerke gelten für Deutschland bzw. Europa. Nationale Regelungen finden Sie auf der jeweiligen Website des Landes unter *viega.hu/szabvanyok*.

Die nachfolgenden Normen und Regelwerke gelten für Deutschland bzw. Europa. Nationale Regelungen finden Sie auf der jeweiligen Website des Landes unter *viega.cz/normy*.

Die nachfolgenden Normen und Regelwerke gelten für Deutschland bzw. Europa. Nationale Regelungen finden Sie auf der jeweiligen Website des Landes unter *viega.sk/normy*.

Die nachfolgenden Normen und Regelwerke gelten für Deutschland bzw. Europa. Nationale Regelungen finden Sie auf der jeweiligen Website des Landes unter *viega.pt/normas*.

Die nachfolgenden Normen und Regelwerke gelten für Deutschland bzw. Europa. Nationale Regelungen finden Sie auf der jeweiligen Website des Landes unter *viega.es/normas*.

Regelwerke aus Abschnitt: Einsatzbereiche

Geltungsbereich / Hinweis	In Deutschland geltendes Regelwerk
Bauwerksabdichtungen	DIN 18195
Erdarbeiten	DIN 18300 VOB - Teil C
Verbauarbeiten	DIN 18303 VOB - Teil C

2.2 Bestimmungsgemäße Verwendung

2.2.1 Einsatzbereiche

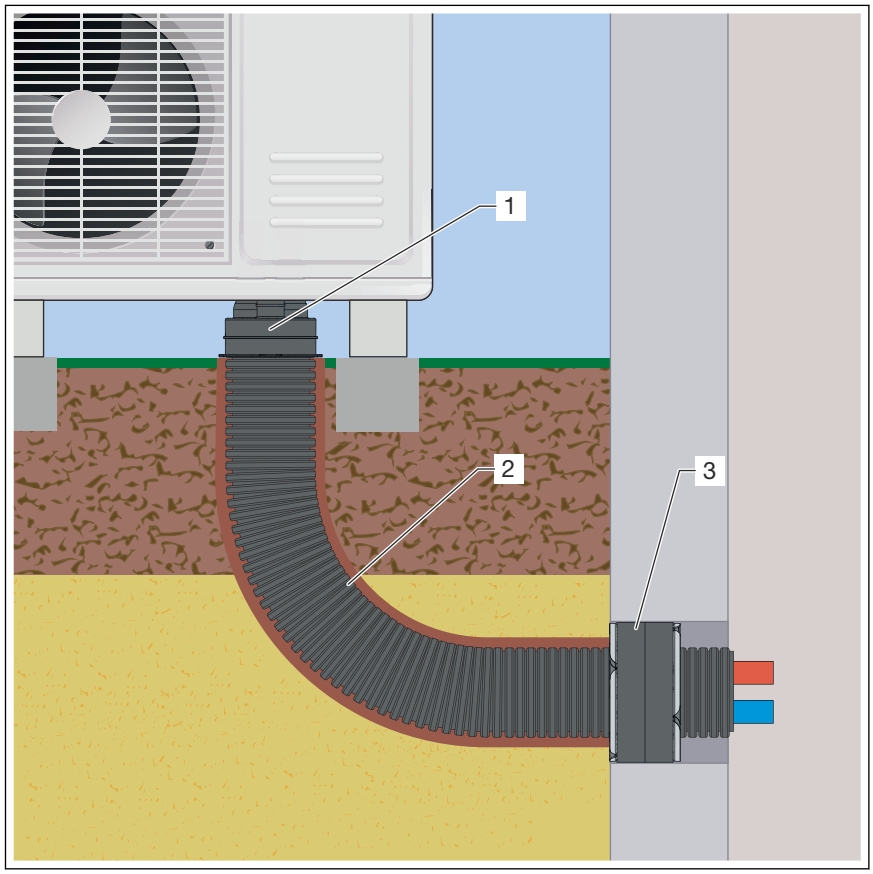

Abb. 1: Einbausituation

1 Gummi-Endmanschette
2 Wärmepumpen-Anschlussrohr
3 Ringraumdichtung

Die Ringraumdichtung ist geeignet für die Abdichtung des Wärmepumpen-Anschlussrohrs (Modell 1406.5) durch die Gebäudewand, realisiert durch eine WU-Betonkernbohrung (Weiße Wanne) oder ein bauseitiges Futterrohr.

Die teilbare Ausführung ermöglicht eine nachträgliche Montage. Die Dichtbreite beträgt 80 mm.

2.3 Produktbeschreibung

2.3.1 Übersicht

Ringraumdichtung

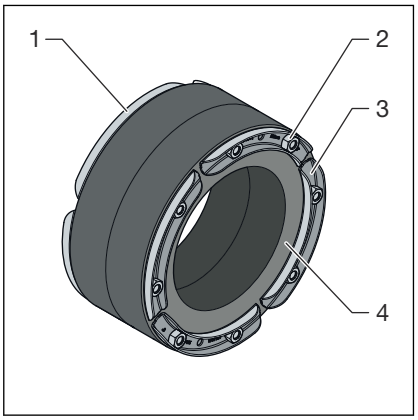

1 Hinteres Presssegment
2 Innensechskantschraube
3 Vorderes Presssegment
4 Gummidichtelement

Maßzeichung

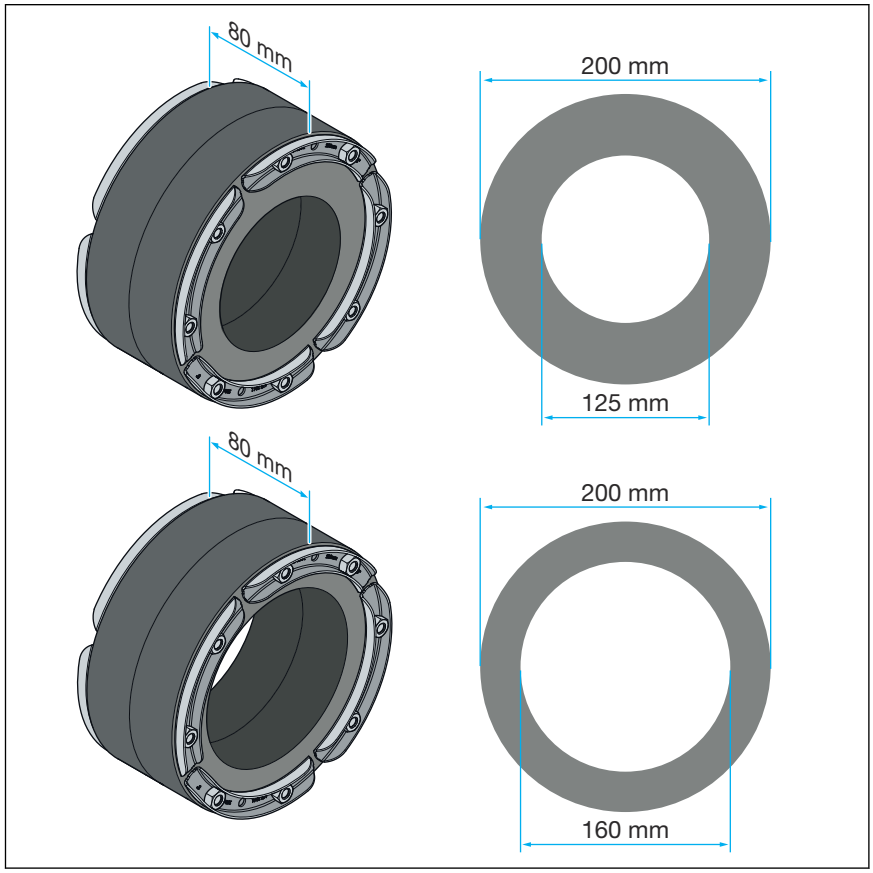

d125 mm: Artikel 835 996

d160 mm: Artikel 836 009

3 Handhabung

3.1 Lagerung

Bei unsachgemäßer Lagerung können Sachschäden entstehen.

- Vor Feuchtigkeit und Verunreinigungen schützen.
- Vor zu niedrigen Temperaturen (< 5 °C) und höheren Temperaturen (> 20 °C) schützen sowie keiner direkten Sonneneinstrahlung aussetzen.

3.2 Montageinformationen

3.2.1 Montagehinweise

Systemkomponenten prüfen

Durch Transport und Lagerung können Systemkomponenten beschädigt worden sein.

- Alle Teile prüfen.
- Beschädigte Komponenten austauschen.
- Beschädigte Komponenten nicht reparieren.
- Verschmutzte Komponenten dürfen nicht installiert werden.

Vorbereitungen oberirdisch bzw. unterirdisch

Bei erwarteten Erdsenkungen müssen geeignete Maßnahmen getroffen werden, da die Ringraumdichtung radiale Kräfte nicht aufnehmen kann. Die Dichtfunktion der Ringraumdichtung ist nur ohne radiale Belastung gewährleistet.

3.2.2 Benötigtes Werkzeug

- Drehmomentschlüssel
  - Anziehmoment 5 Nm
  - Gewinde M6
  - Innensechskant SW 6
  - Verlängerung (optional)

3.3 Montage

3.3.1 Montage der Ringraumdichtung

Montage vorbereiten

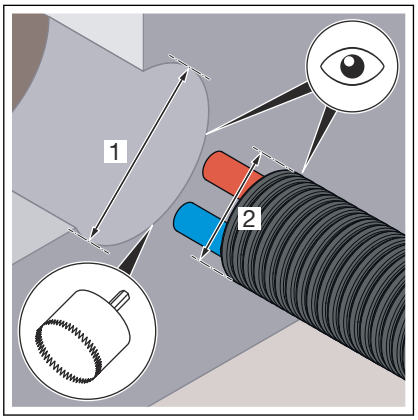

HINWEIS! Die Kernbohrung bzw. das Futterrohr muss maßhaltig, glatt und formstabil sein.

HINWEIS! Das Wärmepumpen-Anschlussrohr darf im Dichtbereich keine durchgängigen Längsriefen aufweisen.

- Eine Kernbohrung in betonierter und lunkerfreier Außenwand herstellen.

  Die Verwendung eines Futterrohrs ist ebenfalls möglich.
- Das Bohrungsmaß [1] überprüfen.
- Die Durchmessertoleranz der Kernbohrung / des Futterrohrs (1) und des Wärmepumpen-Anschlussrohrs (2) sowie das Außen- bzw. Bohrungsmaß der Ringraumdichtung mit den Angaben auf dem Dichtungseinsatz abgleichen.
  - ø Kernbohrung/Futterrohr: 200 mm (+2/-1 mm)
  - ø Wärmepumpenrohr:
    - d125 = 125 mm (+3 mm)
    - d160 = 160 mm (+4/-1 mm)
- Eventuell vorhandene Ausbrüche oder Lunkerstellen egalisieren.
- Die Kernbohrung reinigen.
- Das Wärmepumpen-Anschlussrohr im Bereich der Wanddurchführung reinigen.

Ringraumdichtung von der Gebäudeaußenseite montieren

Um ein nachträgliches Anziehen der Schrauben zu ermöglichen, kann die Ringraumdichtung auch mit zur Gebäudeinnenseite zeigenden Schrauben montiert werden. In diesem Fall einen Drehmomentschlüssel mit Verlängerung verwenden.

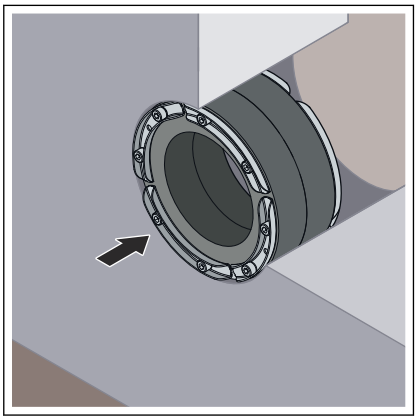

- Die Ringraumdichtung von der Gebäudeaußenseite wandbündig positionieren.

INFO! Die Ringraumdichtung muss immer an der Gebäudeaußenseite (Wandaußenseite) montiert werden.

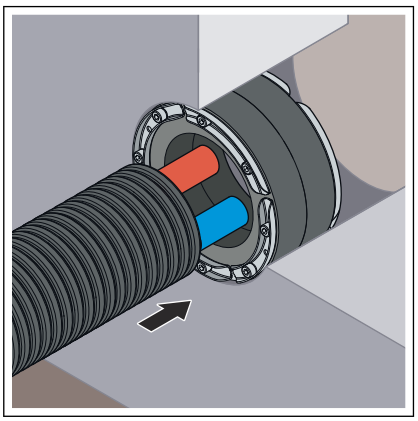

- Das Wärmepumpen-Anschlussrohr in die Kernbohrung einschieben.

INFO! Um ein Aufschieben zu erleichtern, kann Gleitmittel benutzt werden.

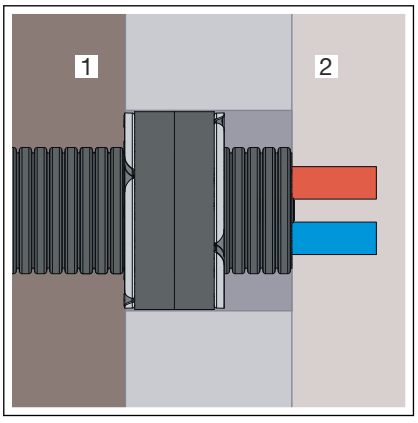

- Das Wärmepumpen-Anschlussrohr so weit durchschieben, bis das Mantelrohr wandbündig abschließt.
  - 1 = Wandaußenseite
  - 2 = Wandinnenseite

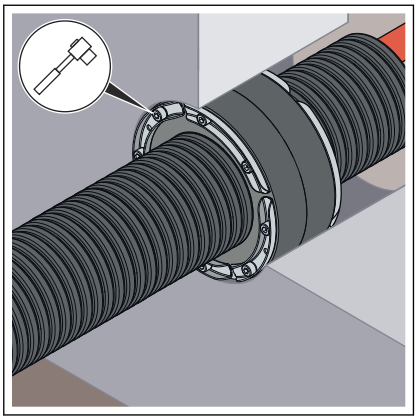

- Darauf achten, dass das Wärmepumpen-Anschlussrohr parallel zur Dichtung verläuft.
- Die Schrauben über kreuz und schrittweise mit jeweils maximal fünf Umdrehungen anziehen, bis das Drehmoment (5 Nm) erreicht ist.

HINWEIS!
Um eine Längenausdehnung der Medienrohre abzufangen, die Medienrohre bei der Hausinnenseite fixieren.

3.4 Entsorgung

Produkt und Verpackung in die jeweiligen Materialgruppen (z. B. Papier, Metalle, Kunststoffe oder Nichteisenmetalle) trennen und gemäß der national gültigen Gesetzgebung entsorgen.

Viega GmbH & Co. KG
service-technik@viega.de
viega.de

DE • 2025-06 • VPN240391