DE

Gebrauchsanleitung

Prevista Dry Plus-Schienenstanze

für gratfreies Kürzen und Lochen der Montageschiene

Modell	**Baujahr (ab)**
8420	04/2004

viega

Inhaltsverzeichnis

1 **Über diese Gebrauchsanleitung** **3**

1.1 Zielgruppen 3

1.2 Kennzeichnung von Hinweisen 3

2 **Produktinformation** **4**

2.1 Bestimmungsgemäße Verwendung 4

2.1.1 Einsatzbereiche 4

2.2 Produktbeschreibung 4

2.2.1 Übersicht 4

3 **Handhabung** **5**

3.1 Montageinformationen 5

3.1.1 Benötigtes Werkzeug 5

3.2 Bedienung 5

3.3 Entsorgung 11

1 Über diese Gebrauchsanleitung

Für dieses Dokument bestehen Schutzrechte, weitere Informationen erhalten Sie unter *viega.de/rechtshinweise*.

1.1 Zielgruppen

Die Informationen in dieser Anleitung richten sich an folgende Personengruppen:

- Heizungs- und Sanitärfachkräfte bzw. unterwiesenes Fachpersonal

Für Personen, die nicht über die o. a. Ausbildung bzw. Qualifikation verfügen, sind Montage, Installation und gegebenenfalls Wartung dieses Produkts unzulässig. Diese Einschränkung gilt nicht für mögliche Hinweise zur Bedienung.

Der Einbau von Viega Produkten muss unter Einhaltung der allgemein anerkannten Regeln der Technik und der Viega Gebrauchsanleitungen erfolgen.

1.2 Kennzeichnung von Hinweisen

Warn- und Hinweistexte sind vom übrigen Text abgesetzt und durch entsprechende Piktogramme besonders gekennzeichnet.

GEFAHR!
Warnt vor möglichen lebensgefährlichen Verletzungen.

WARNUNG!
Warnt vor möglichen schweren Verletzungen.

VORSICHT!
Warnt vor möglichen Verletzungen.

HINWEIS!
Warnt vor möglichen Sachschäden.

Zusätzliche Hinweise und Tipps.

2 Produktinformation

2.1 Bestimmungsgemäße Verwendung

2.1.1 Einsatzbereiche

Die Schienenstanze ist vorgesehen für das gratfreie Kürzen und Lochen der Montageschiene (Modell 8401).

Andere Gegenstände dürfen mit der Schienenstanze nicht geschnitten oder gestanzt werden.

2.2 Produktbeschreibung

2.2.1 Übersicht

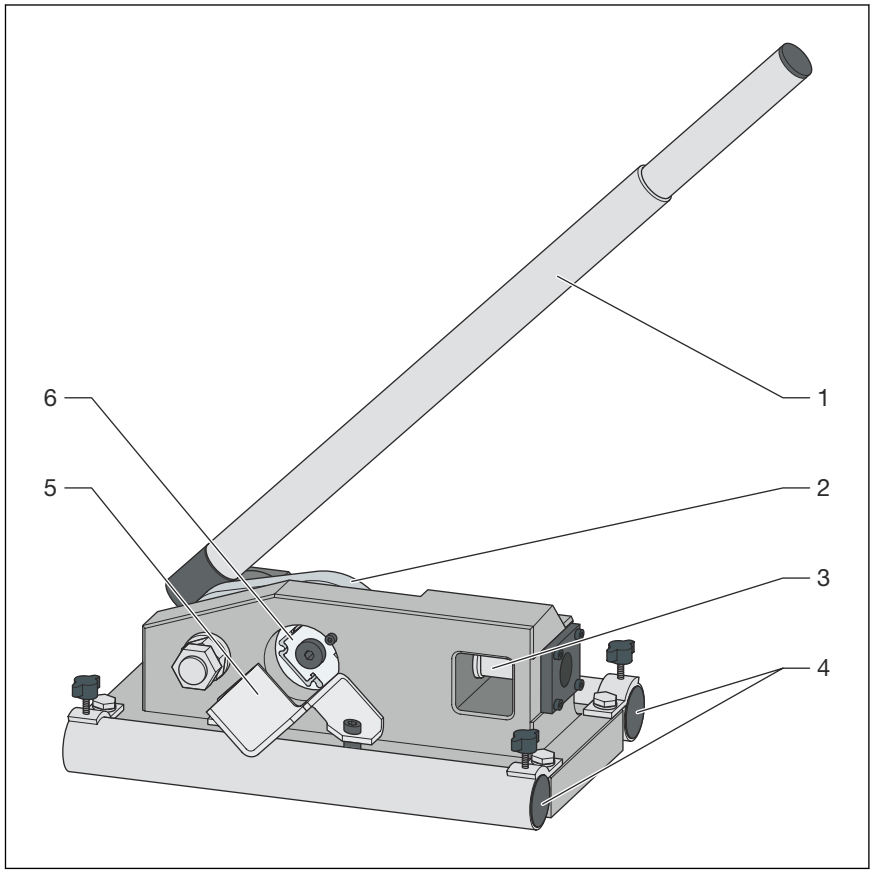

Abb. 1: Bauteile

1 Hebel (ausziehbar)
2 Matrizenhalter
3 Schienenführung und Lochstempel
4 Rohrführung für 1-Zoll-Rohre
5 Führungsstück mit Markierung
6 Schienenführung und Schneidmesser

3 Handhabung

3.1 Montageinformationen

3.1.1 Benötigtes Werkzeug

Für die Montage der Ersatzteile werden folgende Werkzeuge benötigt:

- Maul- oder Ringschlüssel: 13 mm / 17 mm
- Innensechskantschlüssel: 3 mm / 5 mm

3.2 Bedienung

- Die Stanze auf ebenem Untergrund befestigen oder die Standfläche durch zwei 1-Zoll-Rohre verlängern.
- Die Exzenter-Lager und die Stanzmesser nach jeweils 500 Schnitten mit einem Tropfen Öl schmieren.

Schiene kürzen

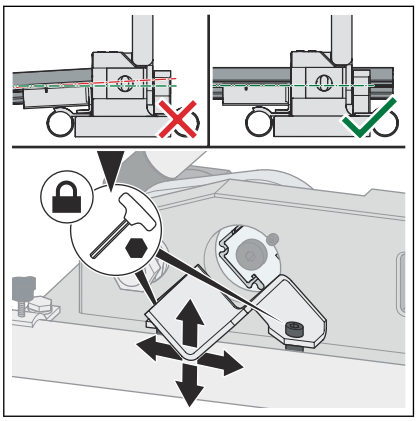

INFO! Die Führung für die Schiene kann beim Transport verrutschen, sodass die Schiene nicht durch die Öffnung geschoben werden kann. Mithilfe der zwei Schrauben die Führung vor der Benutzung wieder gerade ausrichten.

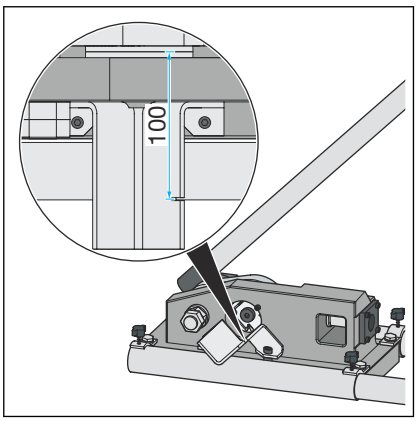

INFO! Die Messhilfe beachten. Der Abstand von der Markierung zum Schnittpunkt beträgt 100 mm.

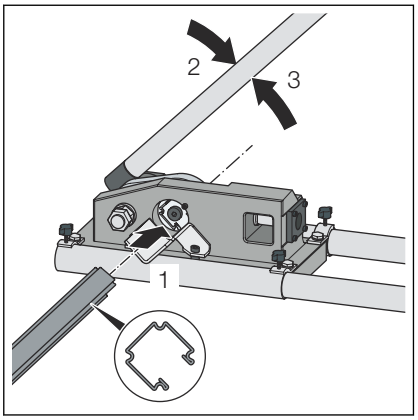

- Den Hebel öffnen.
- Die Schiene in die Führung schieben und auf die gewünschte Länge einstellen.
- Den Hebel wieder in die Ausgangsposition bewegen und die Schiene kürzen.

Schiene lochen

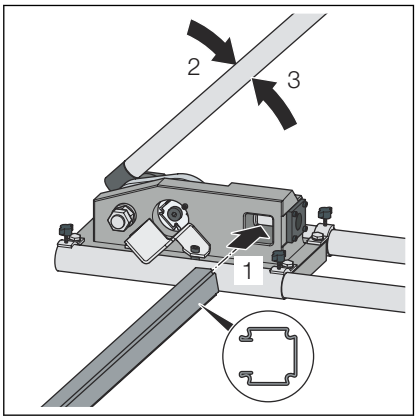

- Den Hebel öffnen.
- Die Schiene so weit in die Führung schieben, dass sich die zu lochende Stelle in der Stanze befindet.
- Den Hebel wieder in die Ausgangsposition bewegen und die Schiene an der senkrechten Seite lochen.

Schienenmesser und Stanzbolzen austauschen

Viega empfiehlt den Austausch nach 25000 Schnitten bzw. 25000 Lochstanzungen.

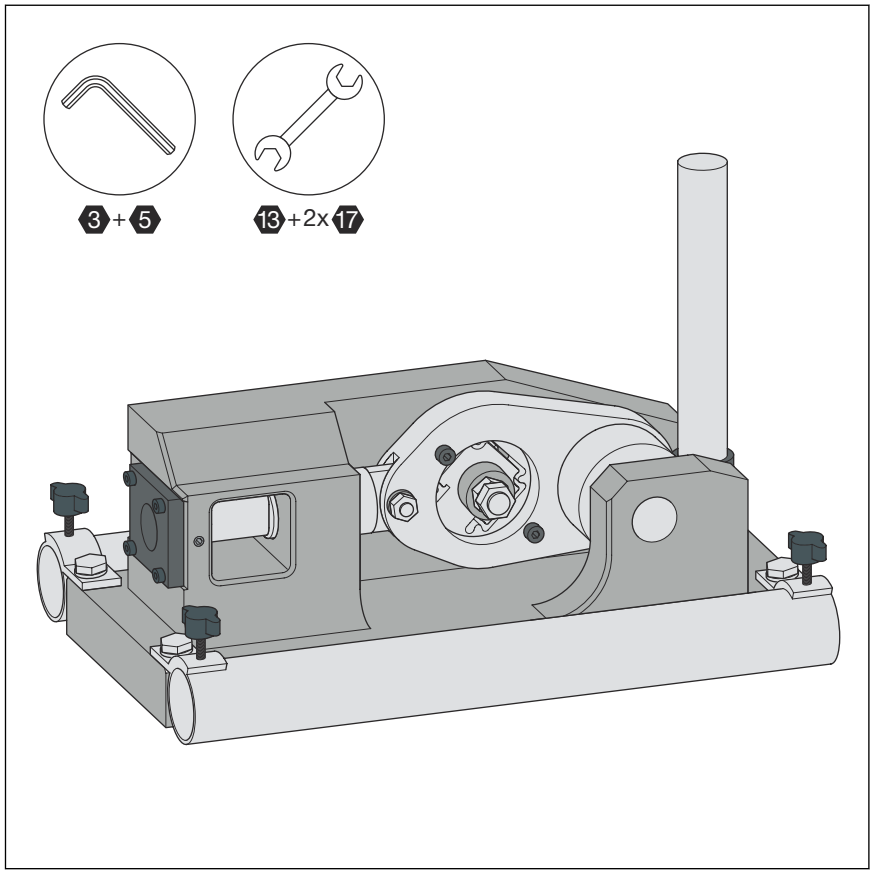

Abb. 2: Benötigtes Werkzeug

Schienenmesser austauschen

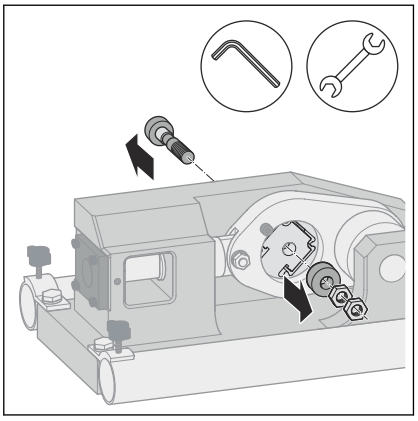

- Die Schraube mit einem Ringschlüssel (SW 17) und einem Innensechskantschlüssel (5 mm) lösen und entfernen.

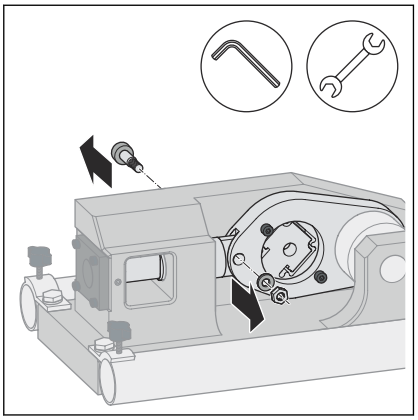

- Die Schraube mit einem Ringschlüssel (SW 13) und einem Innensechskantschlüssel (5 mm) lösen und entfernen.

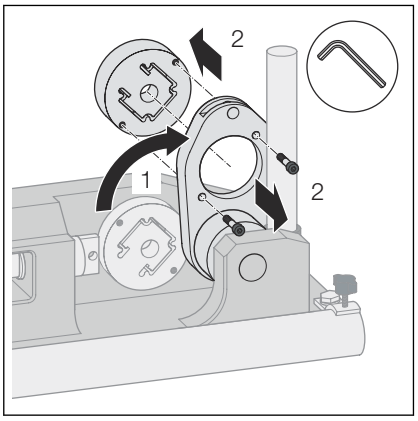

- Den Matrizenhalter nach oben schwenken.
- Die Schrauben mit einem Innensechskantschlüssel (3 mm) lösen.
- Das Schienenmesser entfernen.

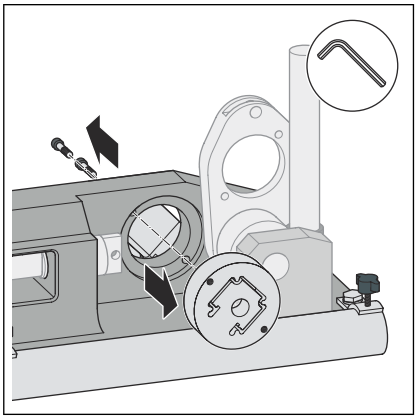

- Die Schrauben mit einem Innensechskantschlüssel (3 mm) lösen.
- Das Schienenmesser entfernen.

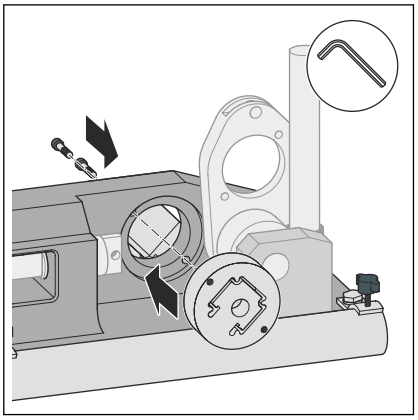

- Ein neues Schienenmesser einsetzen.
- Die Schrauben wieder einsetzen und festziehen.

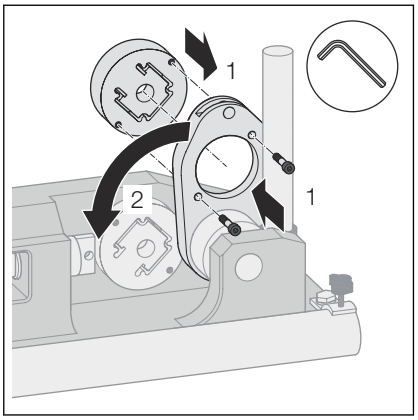

- Ein neues Schienenmesser einsetzen.
- Die Schrauben wieder einsetzen und festziehen.
- Den Matrizenhalter wieder in die Ausgangsposition bewegen.

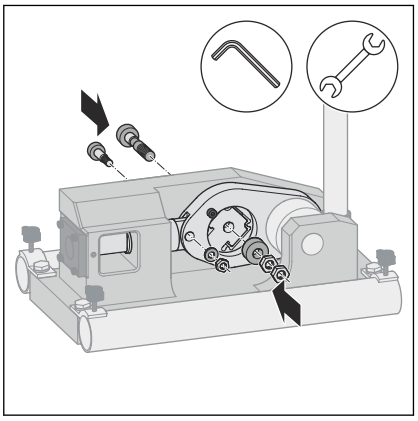

- Die Schrauben wieder einsetzen und festziehen.

Stanzbolzen austauschen

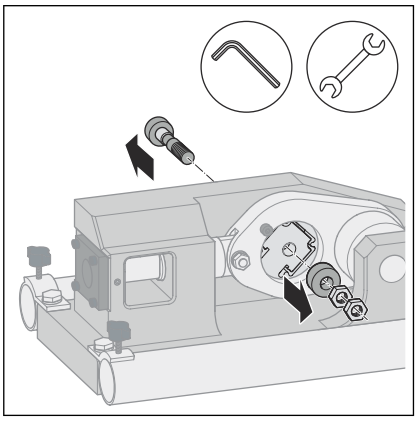

- Die Schraube mit einem Ringschlüssel (SW 17) und einem Innensechskantschlüssel (5 mm) lösen und entfernen.

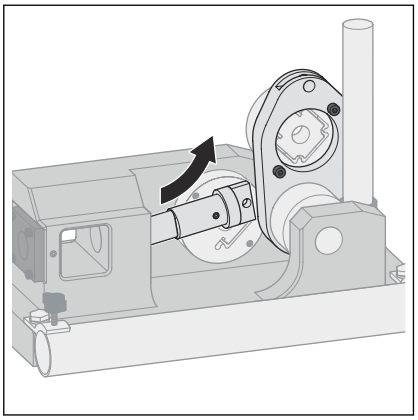

- Den Matrizenhalter nach oben schwenken.
- Die Aufnahme für den Stanzbolzen lösen und nach hinten schieben.

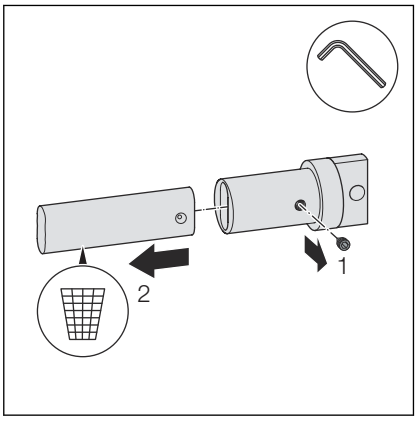

- Die Schraube mit einem Innensechskantschlüssel (3 mm) lösen.
- Den Stanzbolzen entfernen und entsorgen.

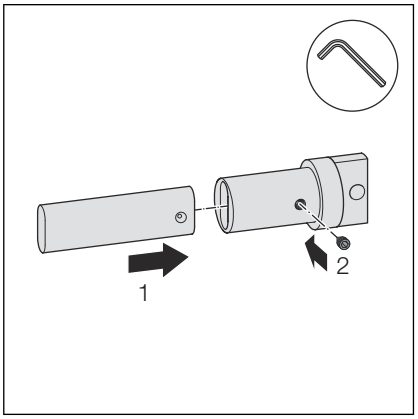

- Einen neuen Stanzbolzen einsetzen.
- Die Schraube wieder einsetzen und festziehen.

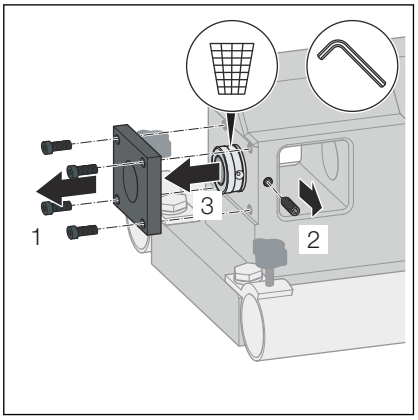

- Die Schrauben der Distanzplatte mit einem Innensechskantschlüssel (3 mm) lösen und entfernen.
- Die Schraube neben der Schienenführung mit einem Innensechskantschlüssel (3 mm) lösen.
- Die Stanzbolzenführung entfernen und entsorgen.

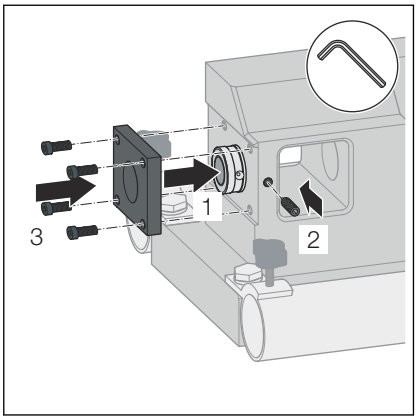

- Eine neue Stanzbolzenführung einsetzen.
- Die Schraube wieder einsetzen und festziehen.
- Die Distanzplatte wieder einsetzen.
- Die Schrauben wieder einsetzen und festziehen.

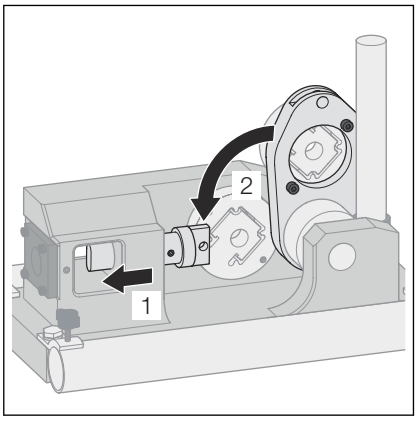

- Die Aufnahme mit dem Stanzbolzen wieder einsetzen.
- Den Matrizenhalter wieder in die Ausgangsposition bewegen.

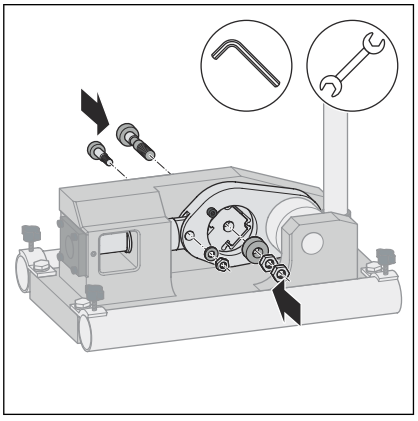

- Die Schrauben wieder einsetzen und festziehen.

3.3 Entsorgung

Produkt und Verpackung in die jeweiligen Materialgruppen (z. B. Papier, Metalle, Kunststoffe oder Nichteisenmetalle) trennen und gemäß der national gültigen Gesetzgebung entsorgen.

Viega GmbH & Co. KG
service-technik@viega.de
viega.de

DE • 2026-08 • VPN220137